INTERLIGHT
- revelamos a beleza -

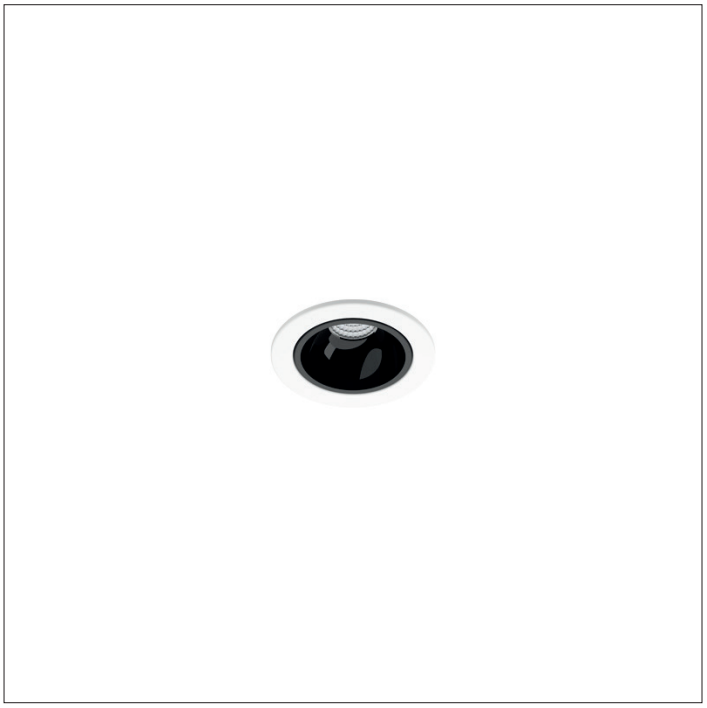

PICCO | LP
Embutido de teto

O produto com ótica miniaturizada, proporciona alto conforto visual. Sem o uso de estruturas robustas, mas sim amplas oportunidades de versões.Inovação na sua simplicidade, a linha picco é o resultado de um processo integrado envolvendo várias disciplinas: ciência da iluminação, tecno-

Ref.: 4481.AB.N

Materiais
Corpo em alumínio Injetado
Refletor em policarbonato metalizado
Pintura eletrostática a pó poliester

Cores
Branco Microtexturizado (BM)
Preto Microtexturizado (PM)

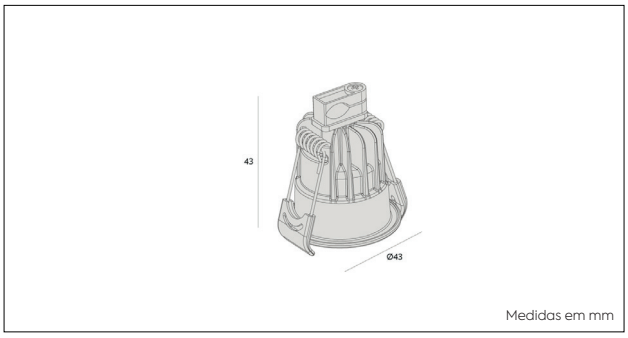

Dados técnicos

Potência	2,5WW
Fluxo lum. LED	200lm
Fluxo lum. luminária	160lm
Eficácia luminosa	64lm/W
Temperatura de cor	4000K
Facho	34°
IRC	>90
SDCM	<3 Steps
Tensão	100~240Vac
Frequência	50/60Hz
Fator de Potência	>0,9
Classe	III
Vida útil	35.000h
Grau de proteção	IP40
Garantia	5 anos

LED

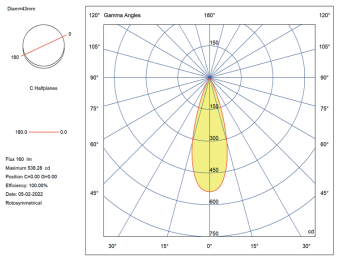

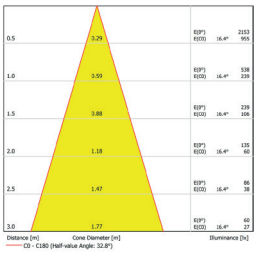

Interlight iluminação
R Solange Ap Montan 240 . Itapevi . SP
interlight.com.br . +55 11 4789 9966 . sac@interlight.com.br

Nós reservamos o direito de efetuar alterações técnicas e de design.
08/03/2023